Ūdens atdzelžošanas iekārtu un apsaistes tehnoloģiskā shēma

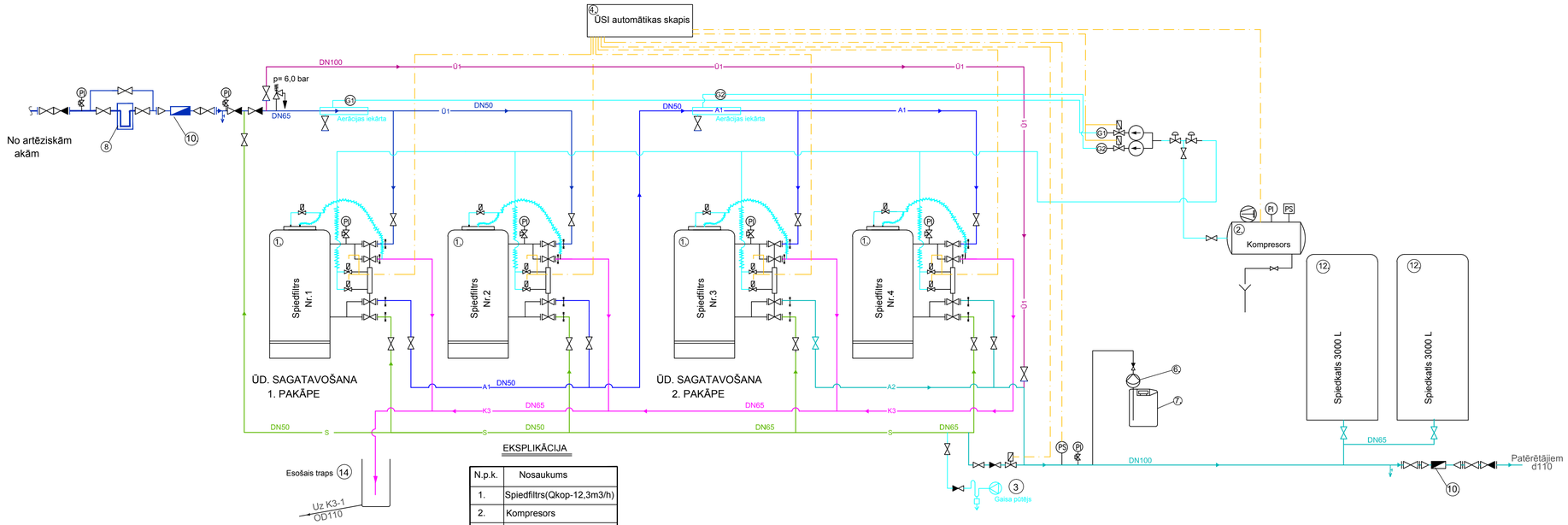

EKSPLIKĀCIJA

N.p.k.	Nosaukums
1.	Spiedfiltrs(Qkop-12,3m3/h)
2.	Kompresors
3.	Gaisa pūtējs
4.	ÜSI automātikas skapis
5.	Frekvenču pārveidotājs
6.	Dezinfekcijas sūknis
7.	Dezinfekcijas komplekts
8.	Mehāniskais filtrs
9.	Dīzeļģenerators
10.	Ūdens skaitītājs
12.	Spiedkatls, 3m3
13.	Elektriskie sildītāji
14.	Traps

Pieņemtie apzīmējumi:

Ū1	Ūdens no artēziskās akas
Ū1	Apvadlīnija
A1	Sagatavots dzeramais ūdens 1 pakāpe
A2	Sagatavots dzeramais ūdens 2 pakāpe
S	Skalošanas ūdens
K3	Filtru skalošanas ūdens
	Gaisa vads

Piezīme:
Ūdens sagatavošanas iekārtu un apsaistes tehnoloģiskā shēma
var tikt precizēta saskaņā ar ÜSI ražotāja prasībām.

Amats	Uzvārds	Paraksts	Datums	Būve: Atdzelžošanas stacijas, ūdensvada rekonstrukcija, kanalizācijas vadu, kanalizācijas spiedvada un pārsūknēšanas stacijas būvniecība Sventē, Sventes pagastā, Daugavpils novadā			
Proj. vadīt.	T.Loginova		01.2014.	Lapas nosaukums: Ūdens atdzelžošanas iekārtu un apsaistes tehnoloģiskā shēma			
Izstrād.	J.Macijevskis		01.2014.				
Pārbaudīja	J.Lapinska		01.2014.	Objekta reģistrācijas Nr. Nr.3-24/1			
Inv. Nr.				Proj. stadija: TP	Marka: TN	Lapa: 3	Mērogs: b/m

EL **Ekolat sia**
Būvkomersanta reģ. apl. Nr.2640-R , Daugavpils 1.Preču 30a tālr.65424646

Ūdens atdzelžošanas iekārtu un apsaistes tehnoloģiskā shēma

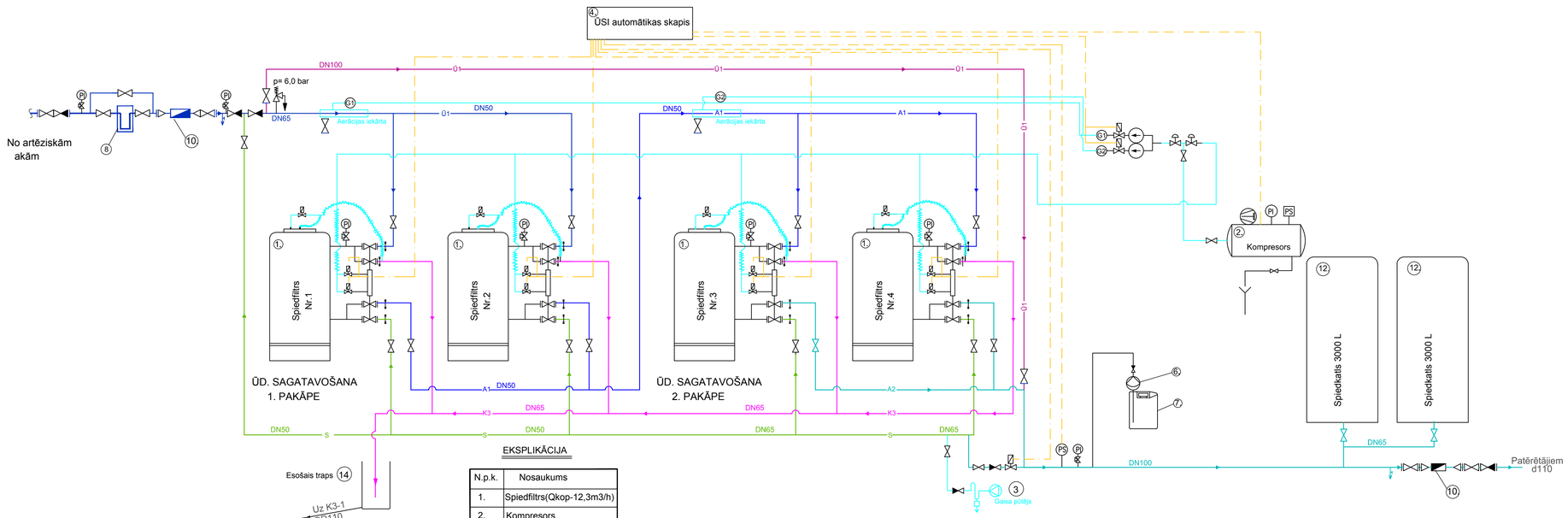

EKSPLIKĀCIJA

N.p.k.	Nosaukums
1.	Spiedfiltrs(Qkop-12,3m3/h)
2.	Kompresors
3.	Gaisa pūtējs
4.	ÜSI automātikas skapis
5.	Frekvenču pārveidotājs
6.	Dezinfekcijas sūknis
7.	Dezinfekcijas komplekts
8.	Mehāniskais filtrs
9.	Dīzeļģenerators
10.	Ūdens skaitītājs
12.	Spiedkatls, 3m3
13.	Elektriskie sildītāji
14.	Traps

Pieņemtie apzīmējumi:

Ū1	Ūdens no artēziskās akas
Ū1	Apvadlīnija
A1	Sagatavots dzeramais ūdens 1 pakāpe
A2	Sagatavots dzeramais ūdens 2 pakāpe
S	Skalošanas ūdens
K3	Filtru skalošanas ūdens
	Gaisa vads

Piezīme:
Ūdens sagatavošanas iekārtu un apsaistes tehnoloģiskā shēma
var tikt precizēta saskaņā ar ÜSI ražotāja prasībām.

Amats	Uzvārds	Paraksts	Datums	Būve: Atdzelžošanas stacijas, ūdensvada rekonstrukcija, kanalizācijas vadu, kanalizācijas spiedvada un pārsūknēšanas stacijas būvniecība Sventē, Sventes pagastā, Daugavpils novadā			
Proj. vadīt.	T.Loginova		01.2014.	Lapas nosaukums: Ūdens atdzelžošanas iekārtu un apsaistes tehnoloģiskā shēma			
Izstrād.	J.Macijevskis		01.2014.				
Pārbaudīja	J.Lapinska		01.2014.	Objekta reģistrācijas Nr. Nr.3-24/1			
Inv. Nr.				Proj. stadija: TP	Marka: TN	Lapa: 3	Mērogs: b/m

EL **Ekolat sia**
Būvkomersanta reģ. apl. Nr.2640-R , Daugavpils 1.Preču 30a tālr.65424646